ＥＮ片開き門扉　Ｈ１５００×Ｗ１０００　S=1:20

（昭和５７年改正の建築基準法・同施行令に基づく風圧力 ＧＬ＋０ｍ に依る）

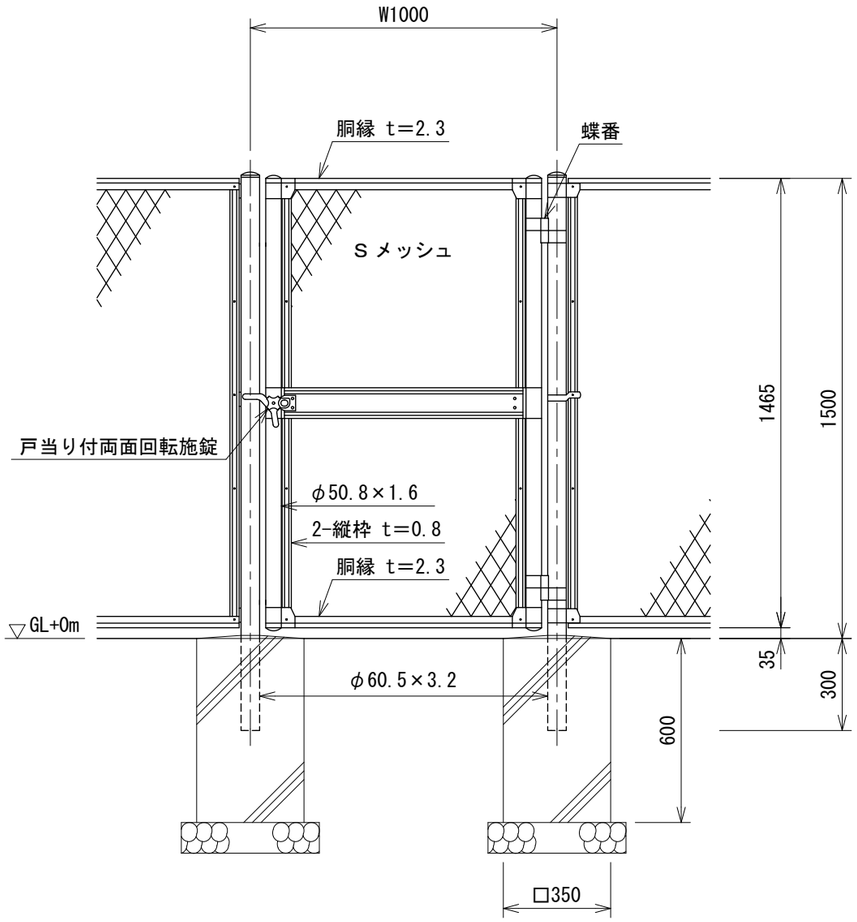

門柱・扉枠位置関係図

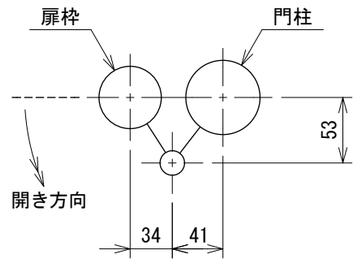

Ｓメッシュ　S=1:2

芯径を示す

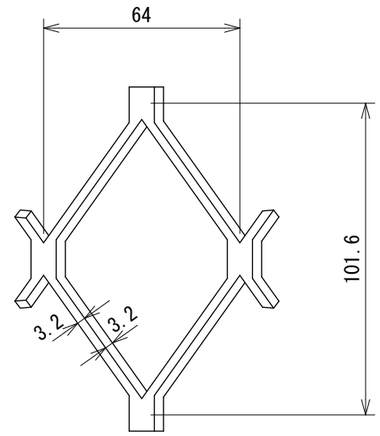

設計条件

設計荷重・・・昭和５７年改正の建築基準法・同施行令に基づく風圧力に依る。

基礎条件・・・長期許容地耐力　９８ｋＮ／㎡（１０ｔ／㎡）

備考

１．外装は亜鉛・アルミ・マグネシウム合金めっきの上高耐候性樹脂粉体塗装とする。但し、Ｓメッシュは亜鉛めっきの上高耐候性樹脂粉体塗装、ボルト・ナットは溶融亜鉛めっきの上防錆着色処理とし、施錠装置は溶融亜鉛めっきのみとする。

２．本図門扉は片側１８０°開きとする。

⚠ 注意

・施錠門柱の扉開き側に障害物（兼用フェンス、壁など）を有する場合には、両面回転施錠の戸当りが障害物と干渉するため、開き方向の変更が必要である。

２３１１０６００４－Ｓ

2024.03