目かくしフェンス
ＸＷ－１８００－Ｍ（ガードレール取付）　S=1:20

（昭和５７年改正の建築基準法・同施行令に基づく風圧力 ＧＬ＋０ｍ に依る）

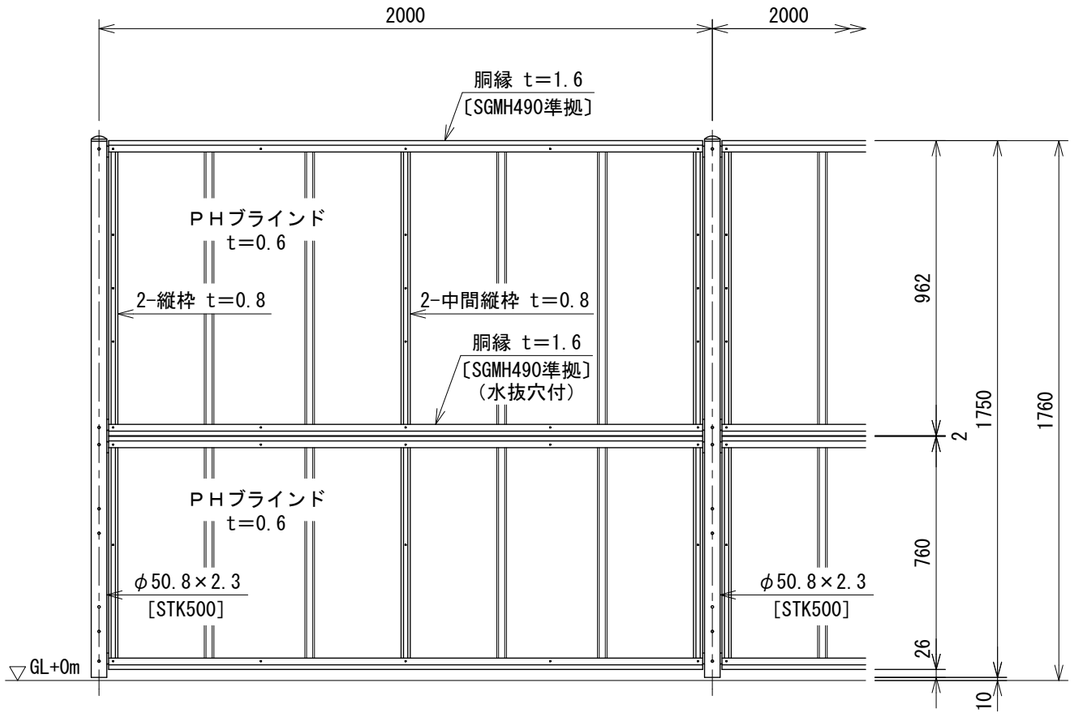

<＞内はφ139.8の場合を示す。

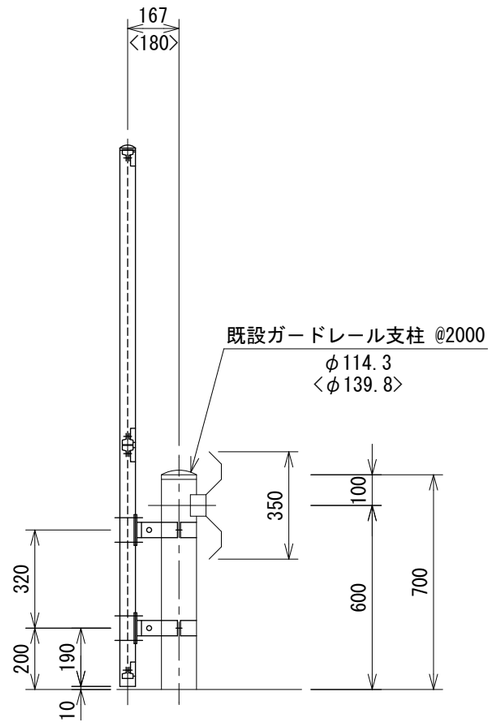

主柱取付図　S=1:4

<＞内はφ139.8の場合を示す。

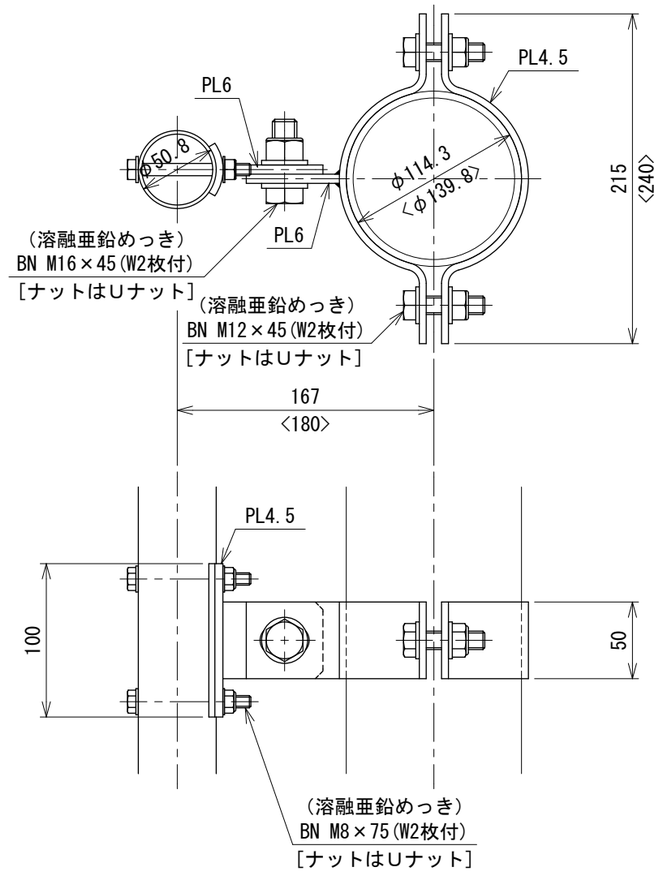

ＰＨブラインド　S=1:2

t=0.6

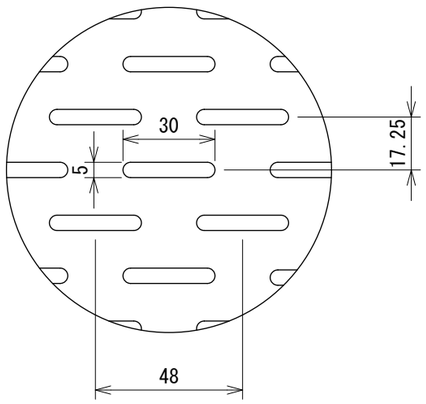

設計条件

設計荷重・・・昭和５７年改正の建築基準法・同施行令に基づく風圧力に依る。

備考

1. 外装は亜鉛・アルミ・マグネシウム合金めっきの上高耐候性樹脂粉体塗装とする。但し、ガードレール取付金具は溶融亜鉛めっきのみ、特記以外のボルト・ナットは溶融亜鉛めっきの上防錆着色処理とする。
2. 本図中、特記以外の部品・部材は 目かくし XW-1800-M に準ずる。

２３２３００３５４

2024.03