目かくしフェンス 片開き門扉 Ｈ２０００×Ｗ１２５０
［シリンダー錠対応型門扉］ S=1:30

（昭和５７年改正の建築基準法・同施行令に基づく風圧力 ＧＬ＋０ｍ に依る）

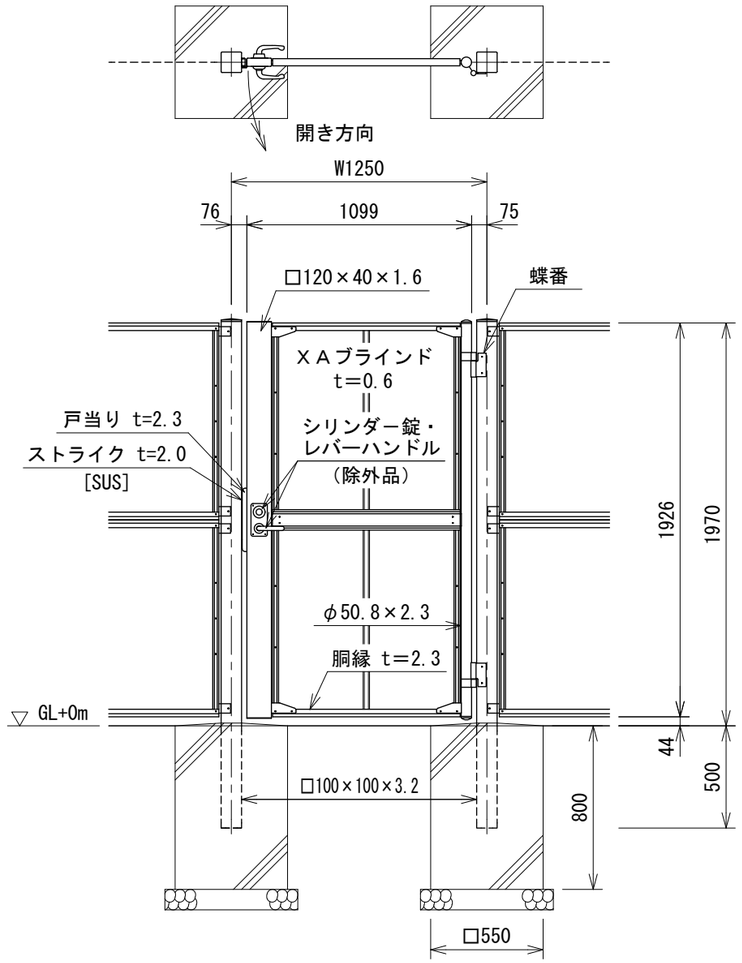

門柱・扉枠位置関係図

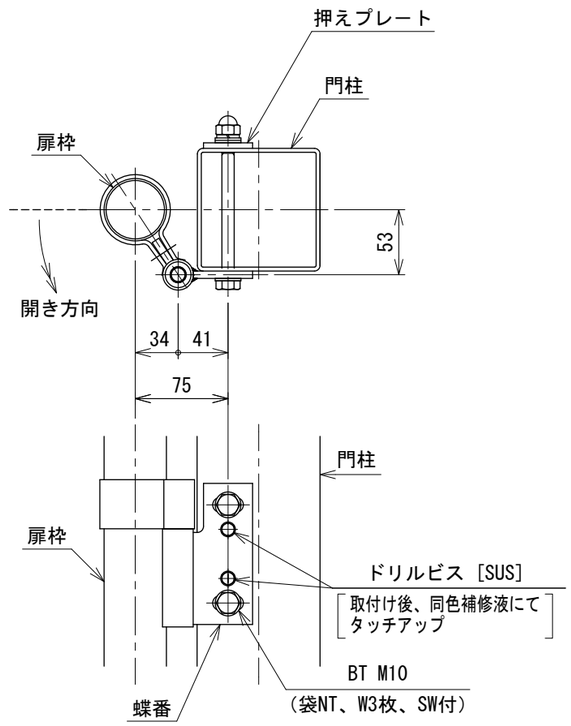

ＸＡブラインド S=1:2

t＝0.6

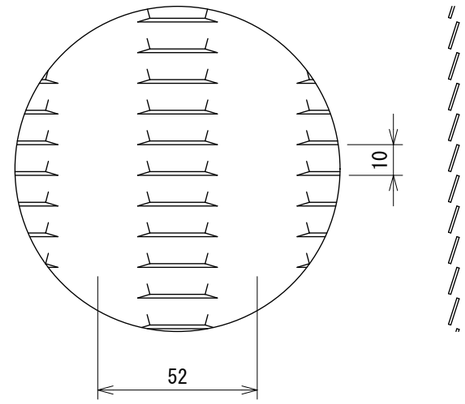

カバー金具及び戸当り取付図

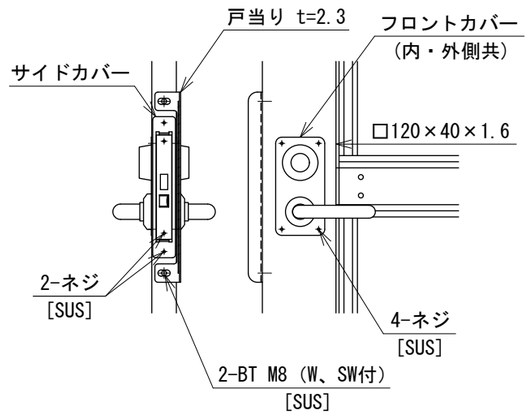

設計条件
　設計荷重・・・昭和５７年改正の建築基準法・同施行令に基づく風圧力に依る。
　基礎条件・・・長期許容地耐力 ９８ｋＮ／㎡（１０ｔ／㎡）

備考
１．外装について（ＳＵＳ品を除く）
　・門柱、枠体、戸当り
　　ブラインド
　　フロントカバー
　　サイドカバー　・・・ 亜鉛・アルミ・マグネシウム合金めっきの上高耐候性樹脂粉体塗装
　・蝶番、押えプレート　・・・ 溶融亜鉛めっきの上高耐候性樹脂粉体塗装
　・ボルト、ナット　・・・ 溶融亜鉛めっきの上防錆着色処理とし一部のボルト・ナットは溶融亜鉛めっきのみ

２．シリンダー錠、レバーハンドル、ストライク、戸当り、蝶番（門柱側）、フロントカバー、サイドカバーは本門扉に現地にて取付けとする。
３．本図は片側１８０°開きとする。尚、有効開口幅は１ｍ確保可能である。

取付け可能シリンダー規格（バックセット６４mm）		扉　　厚
美和ロック	ＬＡ、ＬＡＴ、ＬＡＭ、ＬＡＬ、ＤＡ	３３mm以上～４２mm未満
ＧＯＡＬ	ＬＧ、ＬＨ、ＬＸ	３３mm以上～４３mm未満

⚠ 注意
１．非常用装置付は除く。
２．上記以外のシリンダー規格でも対応可能な場合があるので問い合わせのこと。

２３２３０６３４２

2024.03