目かくし遮音フェンス　ＸＷ－１４８０－ＳＨ　S=1:20

（昭和５７年改正の建築基準法・同施行令に基づく風圧力 ＧＬ＋０ｍ に依る）

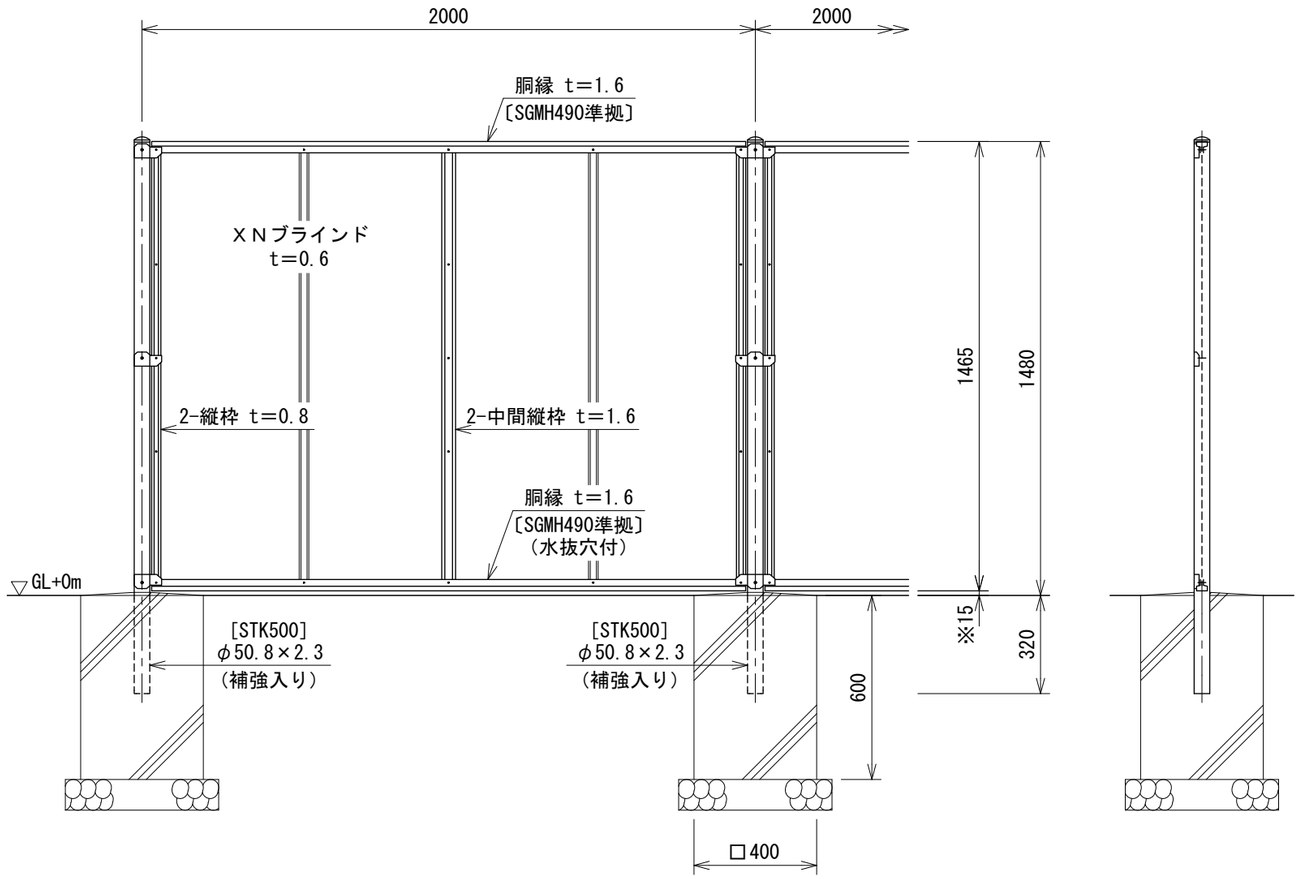

パネル取付図　S=1:3

中間柱 上段部

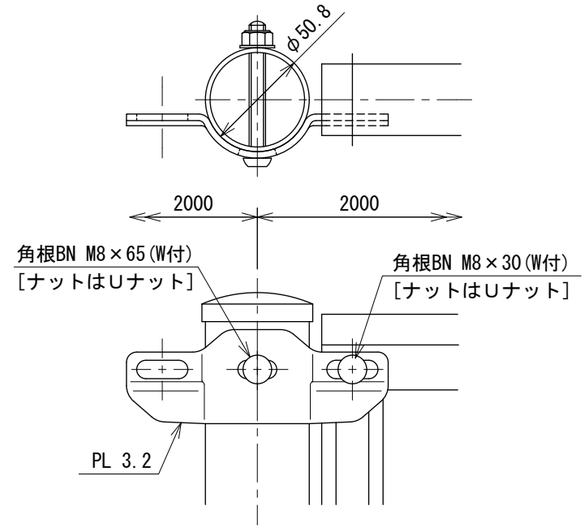

中間柱 中段部

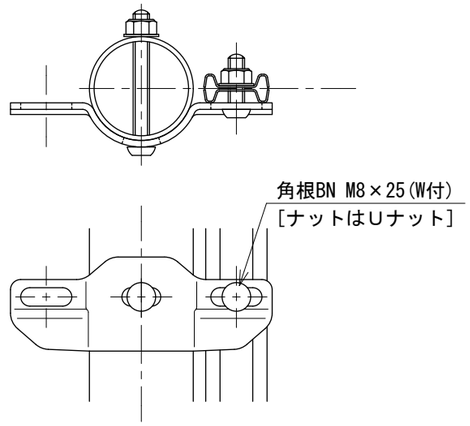

胴縁断面図　S=1:1

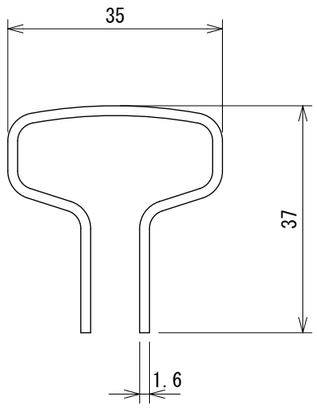

ＸＮブラインド　S=1:2

t=0.6

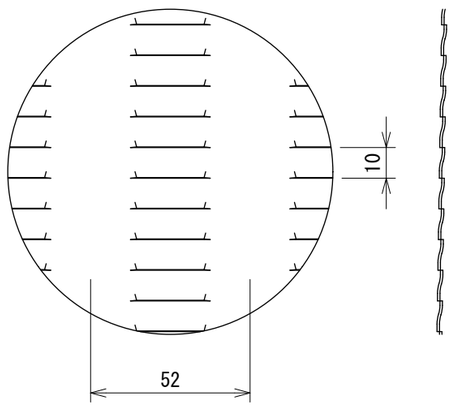

設計条件

設計荷重・・・昭和５７年改正の建築基準法・同施行令に基づく風圧力に依る。

基礎条件・・・長期許容地耐力 ９８ｋＮ／㎡（１０ｔ／㎡）

備考

1. 外装は亜鉛・アルミ・マグネシウム合金めっきの上高耐候性樹脂粉体塗装とする。但し、ボルト・ナットは溶融亜鉛めっきの上防錆着色処理とする。

注記

・パネル下部隙間（※印）が広くなると遮音効果は減少する。

２３２３００８０３

2024.03