ＰＣ－Ｓ５　　S=1:30

（昭和５７年改正の建築基準法・同施行令に基づく風圧力 ＧＬ＋０ｍ に依る）

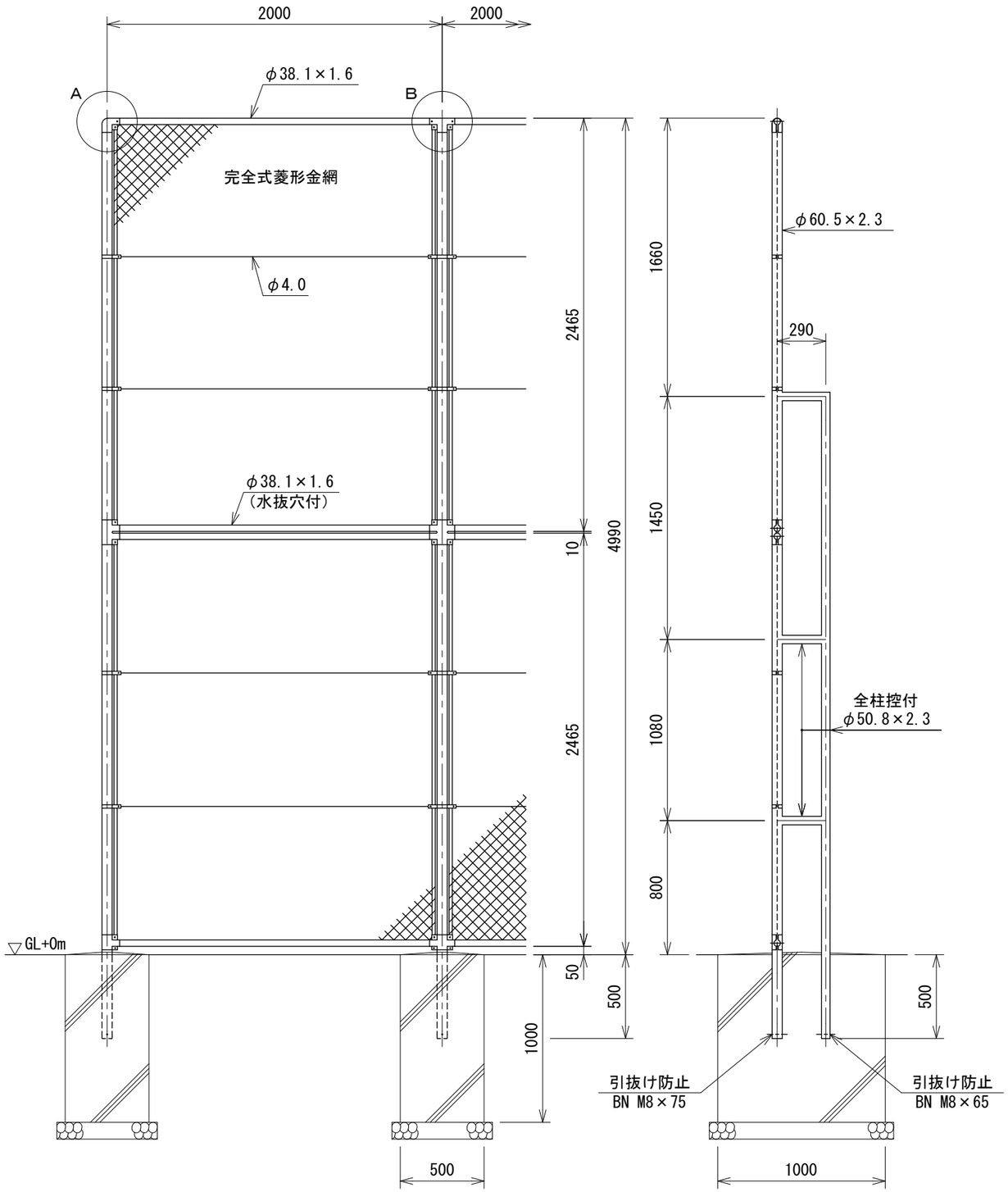

Ａ部取付図　S=1:5

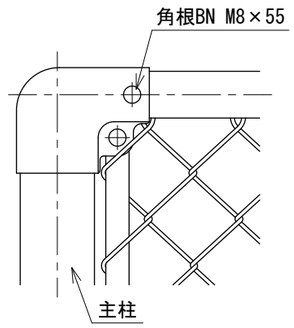

Ｂ部取付図　S=1:5

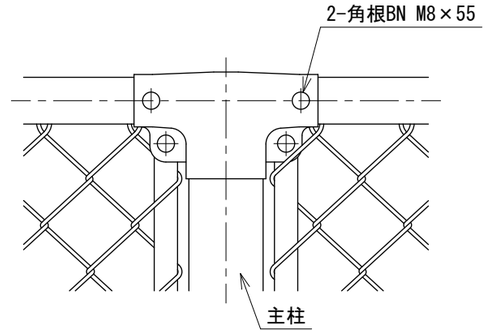

胴縁に金網取付断面図　S=1:3

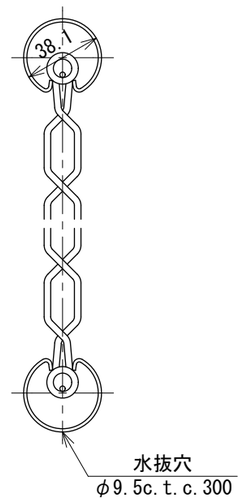

設計条件
　設計荷重・・・昭和５７年改正の建築基準法・同施行令に基づく風圧力に依る。
　基礎条件・・・長期許容地耐力　９８ｋＮ／㎡（１０ｔ／㎡）

備考
　１．外装は金網類を除く他は溶融亜鉛めっきとする。
　２．本柵の金網規格は下記の通りとする。
　　φ２．６×４０mm、φ２．６×５０mm
　　φ３．２×５０mm

１５１００２００２－１

2024.03