窓枠フェンス W－PC１４５０－A　S=1:20
（上・下壁取付）

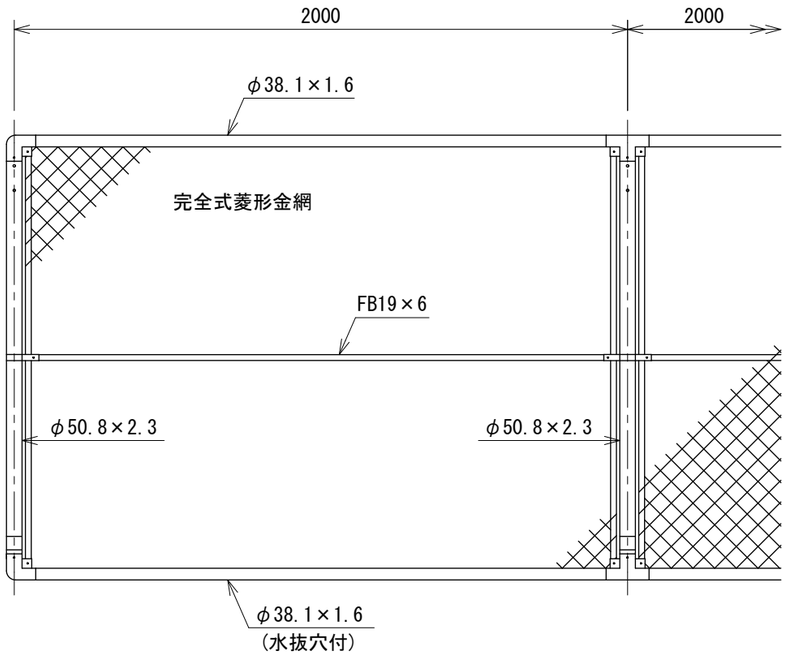

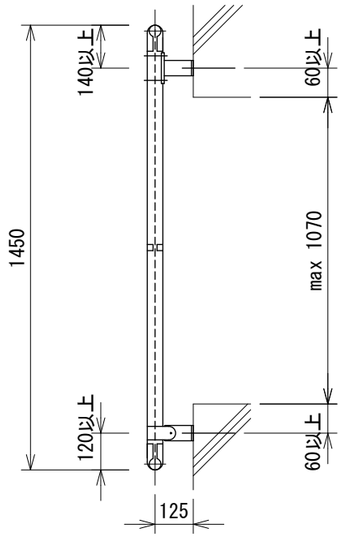

胴縁に金網取付断面図　S=1:3

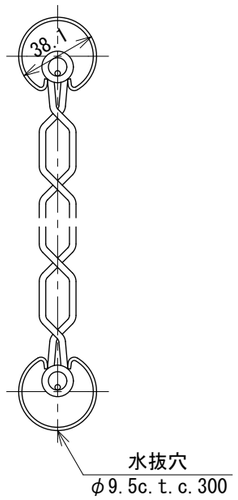

⚠ 注意
本図の構造、規格は参考例とする。壁面構造、設置高さ及び建築物の設計条件に基づき精査が必要である。

備考
1．外装は金網類を除く他は溶融亜鉛めっきとする。

支柱上部取付図　S=1:5

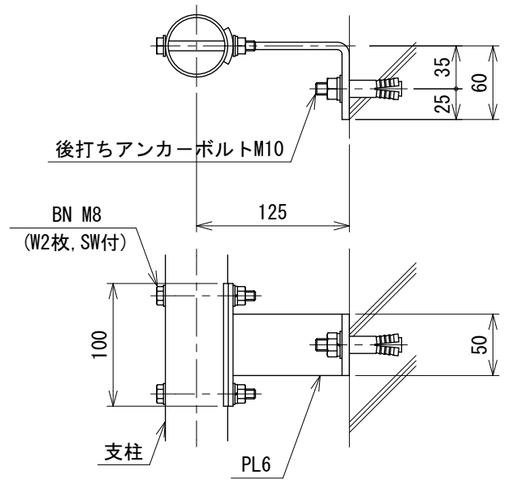

支柱下部取付図　S=1:5

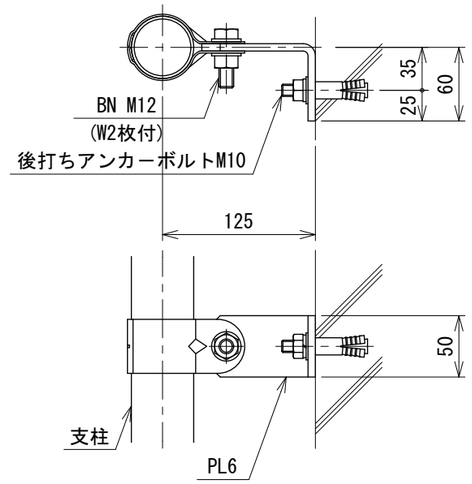

２３１０２０００４

2024.03