ＳＰ防球フェンス用 両開きくぐり門扉　S=1:30

Ｈ３０００×Ｗ３０００

［建築基準法・同施行令（平成１２年６月）に基づく風圧力に依る
基準風速 ３４ｍ／ｓｅｃ　地表面粗度区分 Ⅲ　ＧＬ＋０ｍ］

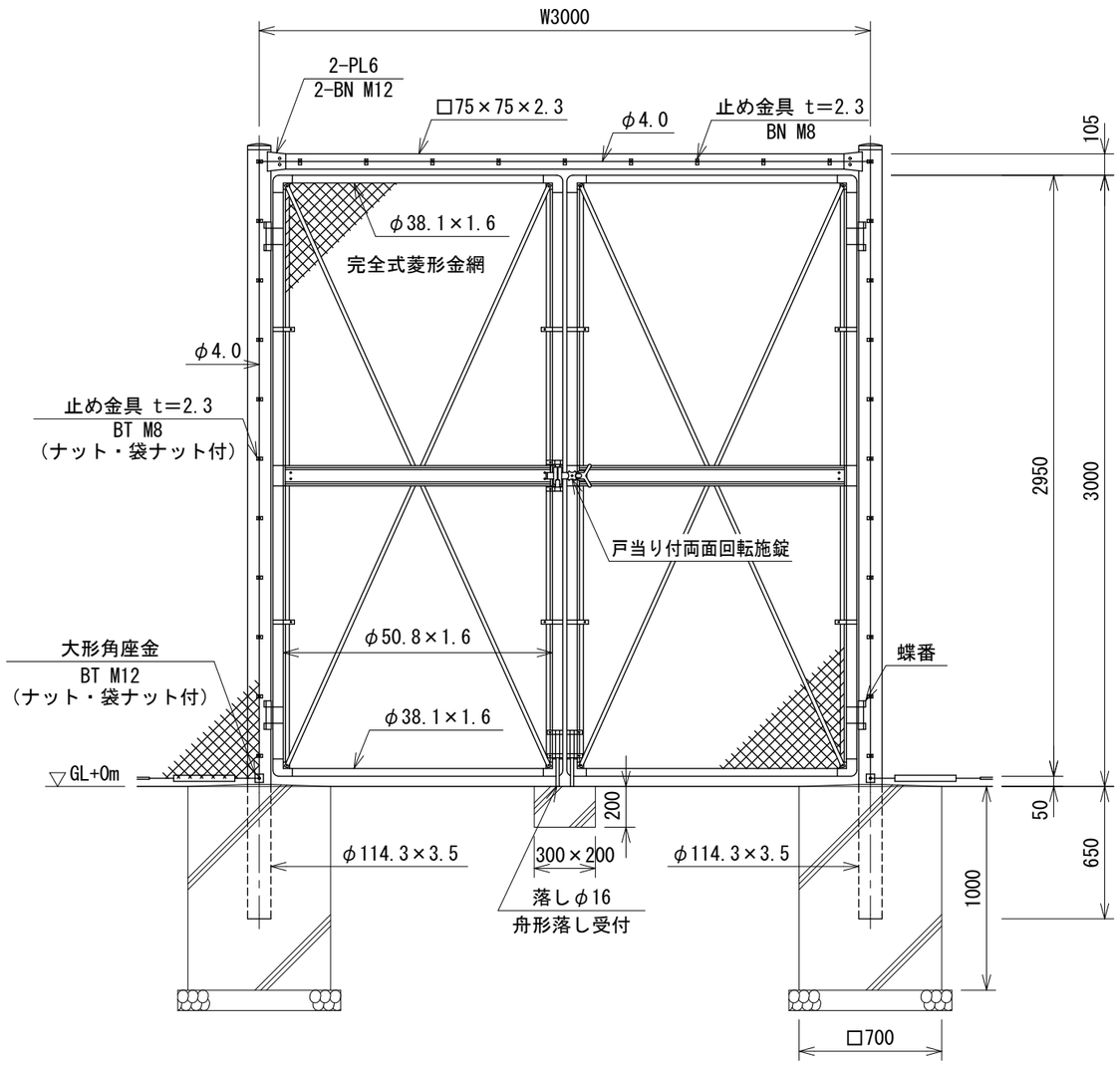

門柱・扉枠位置関係図

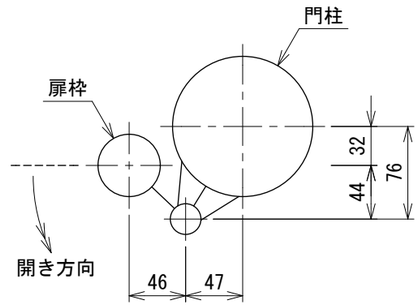

設計条件
　設計荷重・・・建築基準法・同施行令（平成１２年６月）に
　　基づく風圧力に依る。
　　基準風速・・・３４ｍ／ｓｅｃ
　　地表面粗度区分・・・Ⅲ
　基礎条件・・・長期許容地耐力　１００ｋＮ／㎡

備考
　１．外装は金網類を除く他は溶融亜鉛めっきとする。
　２．本図門扉は片側１８０°開きとする。

２２２５０６２１３

2024.03