ＵＮ－ＡＳ９００－５０［積雪寒冷地用］

［１．５ｍスパン］　S=1:20

（風荷重は昭和５７年改正の建築基準法・同施行令に基づく風圧力 ＧＬ＋０ｍ に依る）

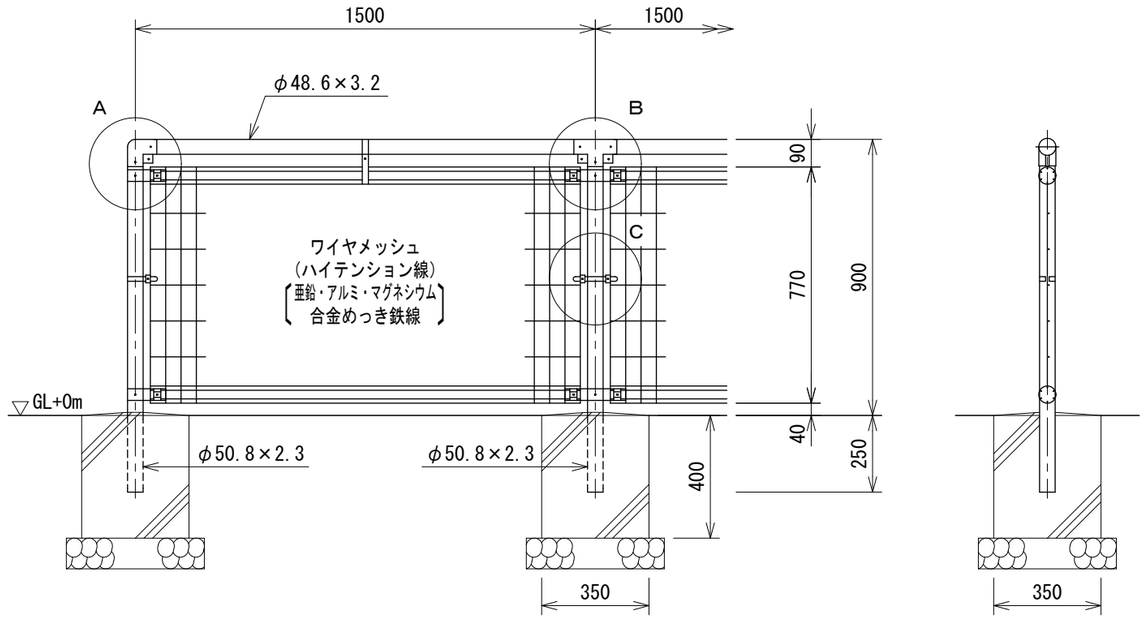

Ａ部取付図　S=1:6

a～a視図

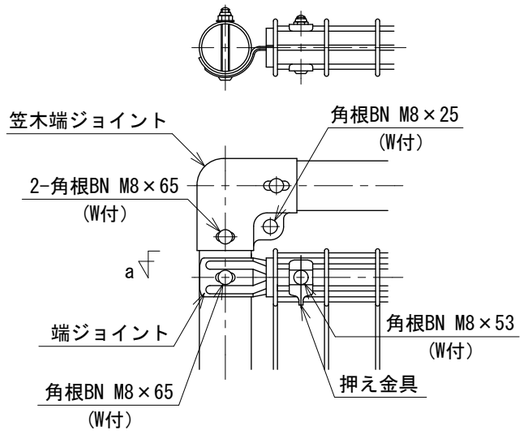

Ｂ部取付図　S=1:6

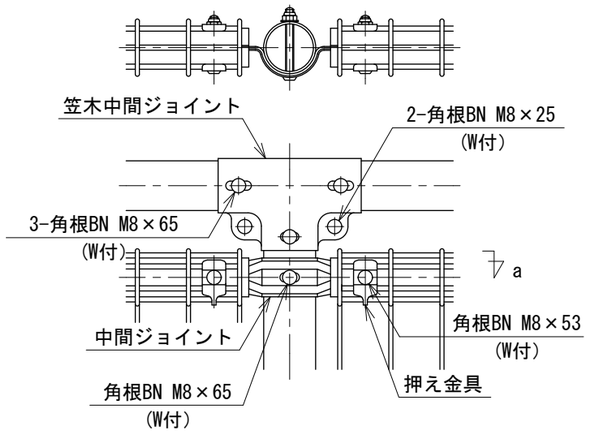

Ｃ部取付図　S=1:6

パネルと柱の位置関係

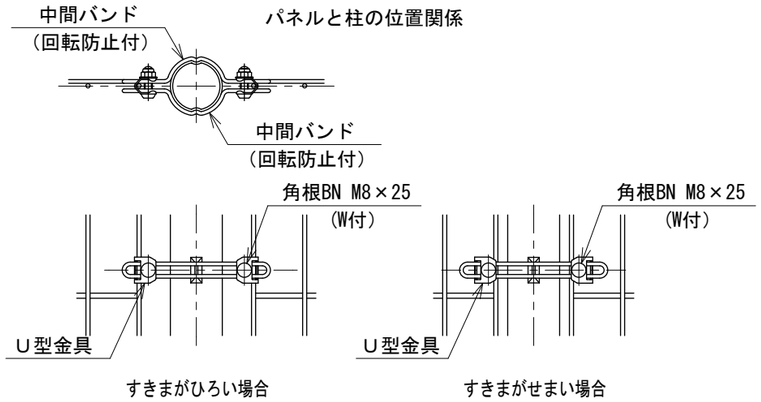

吊りバンド　S=1:4

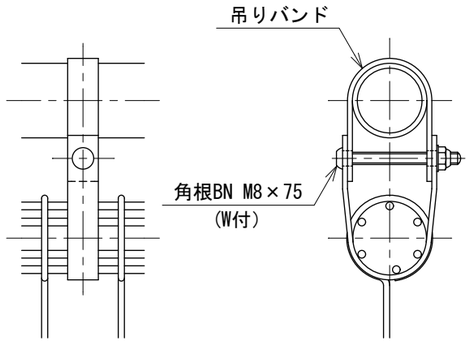

ワイヤメッシュ図

（　）内は芯径を示す。

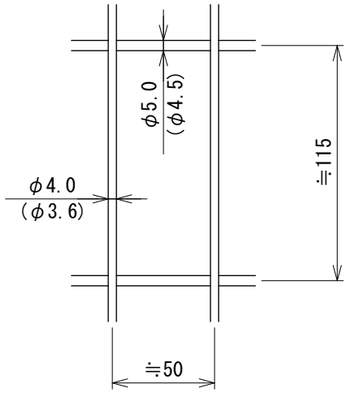

設計条件

風 荷 重・・・昭和５７年改正の建築基準法・同施行令に基づく風圧力に依る。

雪 荷 重・・・積雪深さ２．１ｍ以下(雪密度０．３ｔ／㎥)
荷重は沈降圧のみとする。
尚、風荷重と雪荷重の組合わせは行わない。

基礎条件・・・長期許容地耐力 ９８ｋＮ／㎡（１０ｔ／㎡）
凍土深さ３０ｃｍとする。

備考

１．外装について

・主柱、笠木、押え金具 ジョイント（笠木端ジョイントは除く） ワイヤメッシュ	・・・	亜鉛・アルミ・マグネシウム合金めっきの上高耐候性樹脂粉体塗装
・バ ン ド	・・・	亜鉛・アルミ合金めっきの上高耐候性樹脂粉体塗装
・笠木端ジョイント 吊りバンド	・・・	溶融亜鉛めっきの上高耐候性樹脂粉体塗装
・Ｕ 型 金 具	・・・	亜鉛・アルミ・マグネシウム合金めっきの上防錆着色処理
・ボルト、ナット	・・・	溶融亜鉛めっきの上防錆着色処理

２３１４０８０７６－２

2024.03