# ＵＮ－ＡＳ１６００－５０［積雪地用］

［１．５ｍスパン］　S=1:20

（風荷重は昭和５７年改正の建築基準法・同施行令に基づく風圧力 ＧＬ＋０ｍ に依る）

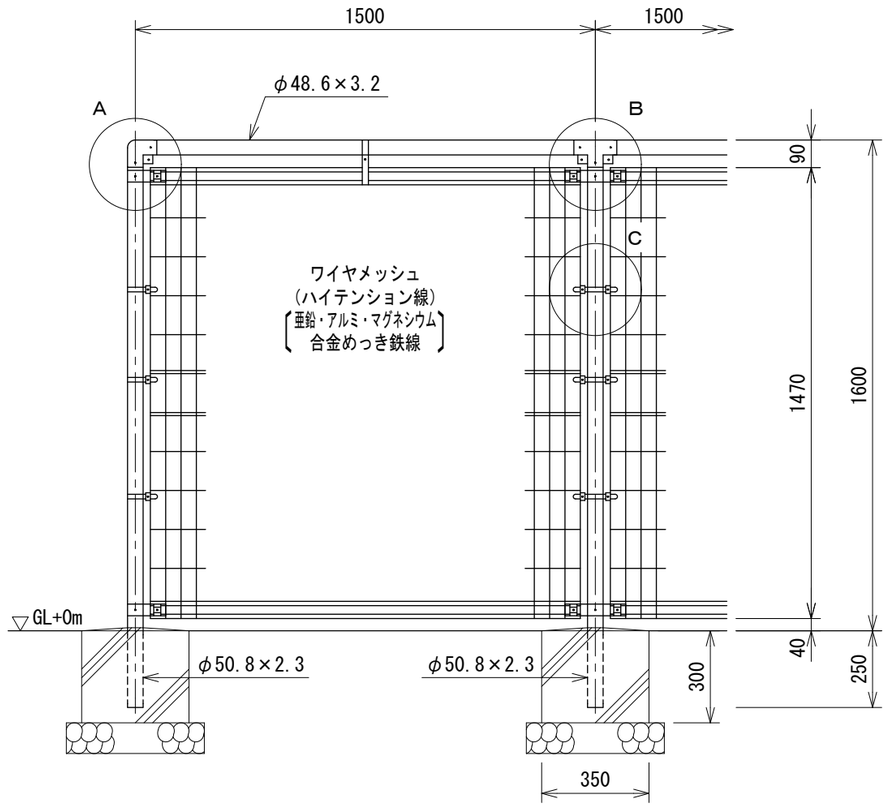


## Ａ部取付図　S=1:6

a～a視図

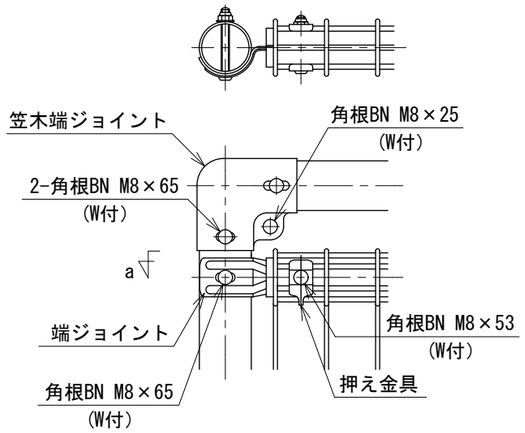


## Ｂ部取付図　S=1:6

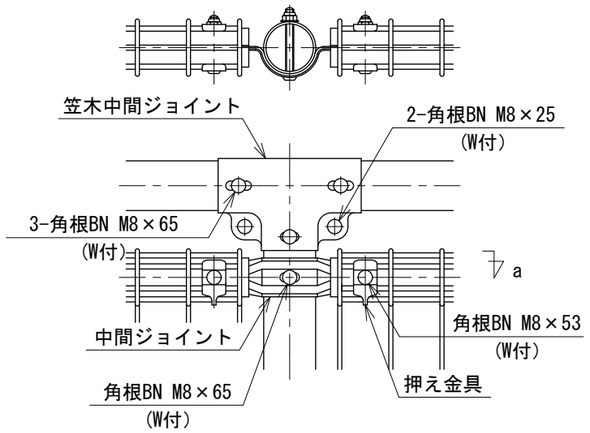


## Ｃ部取付図　S=1:6

パネルと柱の位置関係

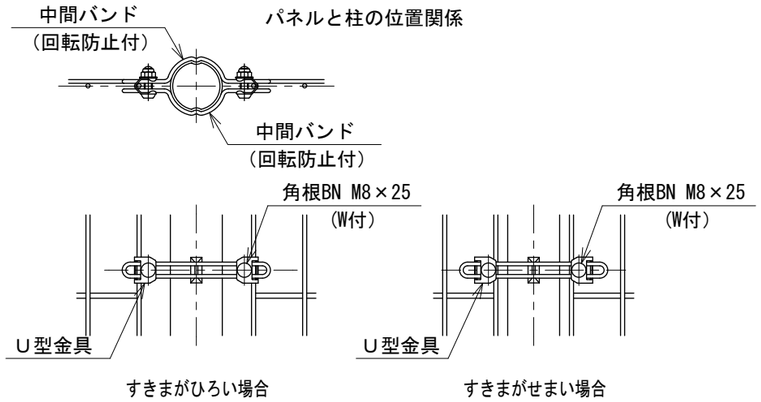


## 吊りバンド　S=1:4

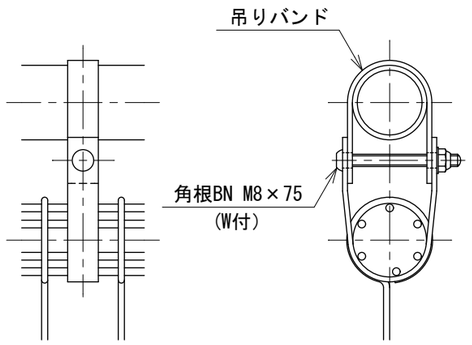


## ワイヤメッシュ図

（　）内は芯径を示す。

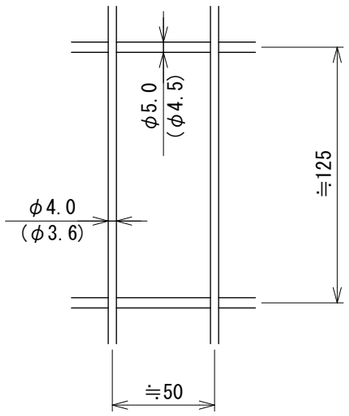


設計条件

風 荷 重・・・昭和５７年改正の建築基準法・同施行令に基づく風圧力に依る。

雪 荷 重・・・積雪深さ２．７ｍ以下(雪密度０．３ｔ／㎥)
荷重は沈降圧のみとする。
尚、風荷重と雪荷重の組合わせは行わない。

基礎条件・・・長期許容地耐力 ９８ｋＮ／㎡（１０ｔ／㎡）
凍土深さはないものとする。

備考

１．外装について

| | | |
|---|---|---|
| ・主柱、笠木、押え金具<br>ジョイント（笠木端ジョイントは除く）<br>ワイヤメッシュ | ・・・ | 亜鉛・アルミ・マグネシウム合金めっきの上高耐候性樹脂粉体塗装 |
| ・バ ン ド | ・・・ | 亜鉛・アルミ合金めっきの上高耐候性樹脂粉体塗装 |
| ・笠木端ジョイント<br>吊りバンド | ・・・ | 溶融亜鉛めっきの上高耐候性樹脂粉体塗装 |
| ・Ｕ 型 金 具 | ・・・ | 亜鉛・アルミ・マグネシウム合金めっきの上防錆着色処理 |
| ・ボルト、ナット | ・・・ | 溶融亜鉛めっきの上防錆着色処理 |

２３１４０８０７９－１

2024.03