ＵＮ－ＳＳ２０００－５０　　S=1:20
［積雪寒冷地用］

（風荷重は昭和５７年改正の建築基準法・同施行令に基づく風圧力 ＧＬ＋０ｍ に依る）

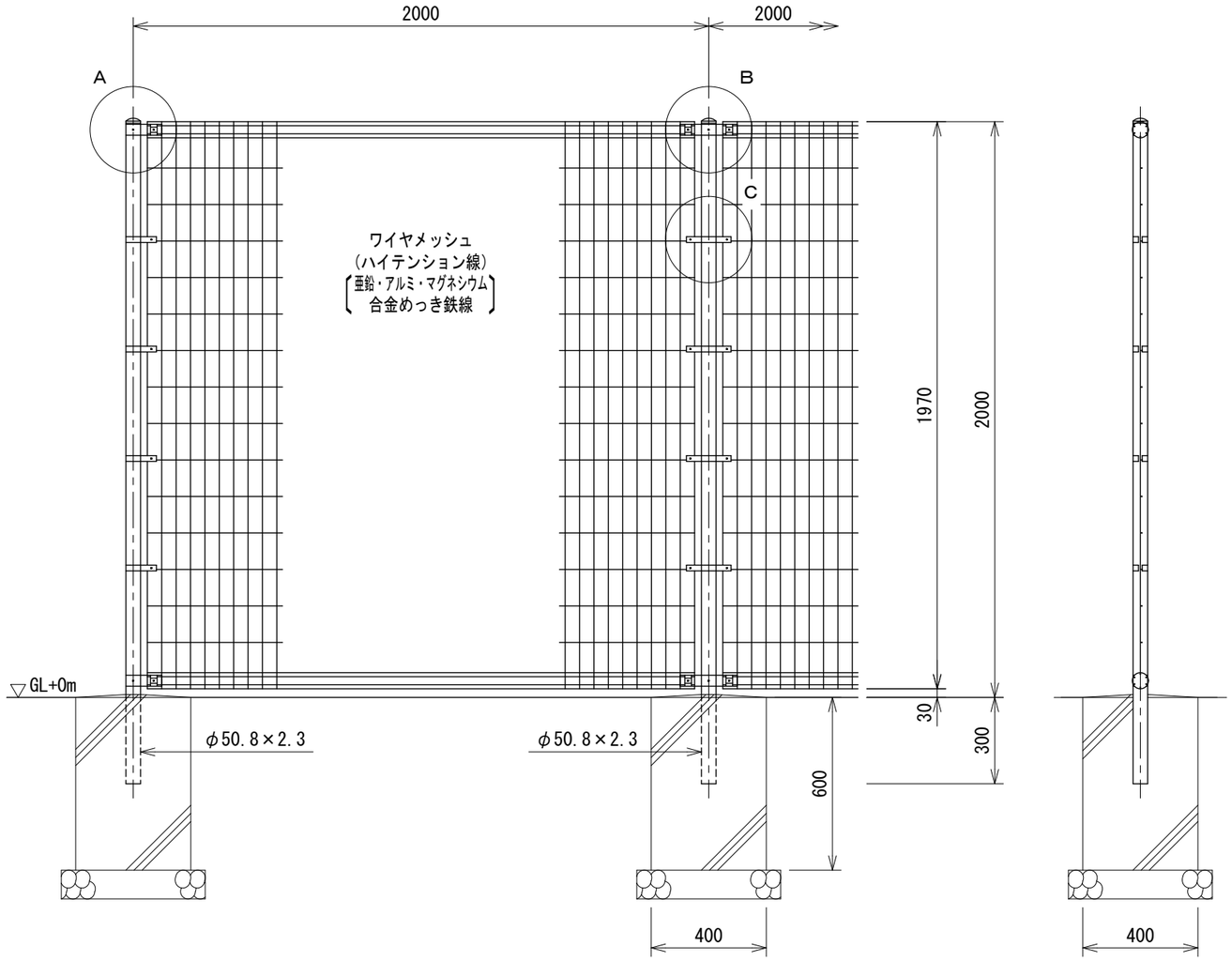

ワイヤメッシュ図

（　）内は芯径を示す。

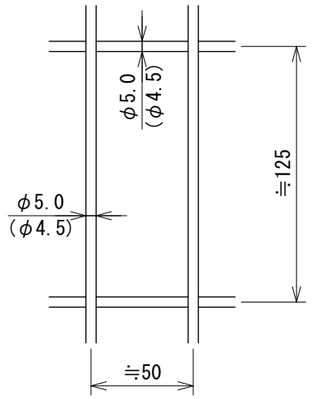

設計条件

風 荷 重・・・昭和５７年改正の建築基準法・同施行令に基づく風圧力に依る。

雪 荷 重・・・積雪深さ２．３ｍ以下（雪密度０．３ｔ／㎥）
荷重は沈降圧のみとする。
尚、風荷重と雪荷重の組合わせは行わない。

基礎条件・・・長期許容地耐力 ９８ｋＮ／㎡（１０ｔ／㎡）
凍土深さ３０ｃｍとする。

備考

１．外装について

・主柱、ジョイント
押え金具
ワイヤメッシュ　・・・亜鉛・アルミ・マグネシウム合金めっきの上高耐候性樹脂粉体塗装

・バ　ン　ド　・・・溶融亜鉛めっきの上高耐候性樹脂粉体塗装

・ボルト、ナット　・・・溶融亜鉛めっきの上防錆着色処理

Ａ部取付図　S=1:5

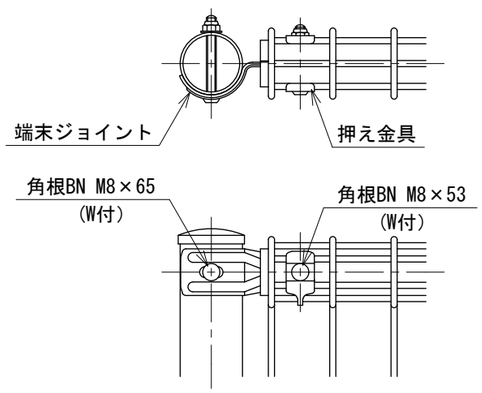

Ｂ部取付図　S=1:5

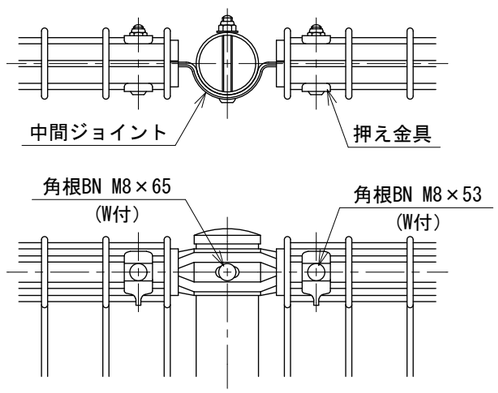

Ｃ部取付図　S=1:5

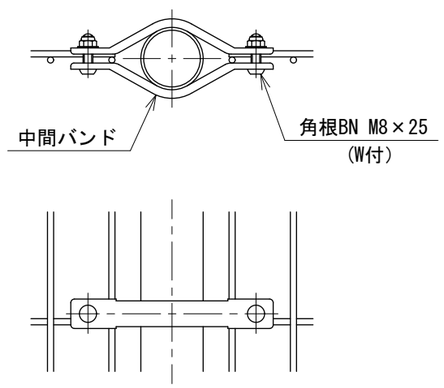

２３１４０８１０６－２

2024.03