ＡＲ－ＳＳ片開き門扉
Ｈ８００×Ｗ１０００　　S=1:20
［積雪地用］

（風荷重は昭和５７年改正の建築基準法・同施行令に基づく風圧力 ＧＬ＋０ｍ に依る）

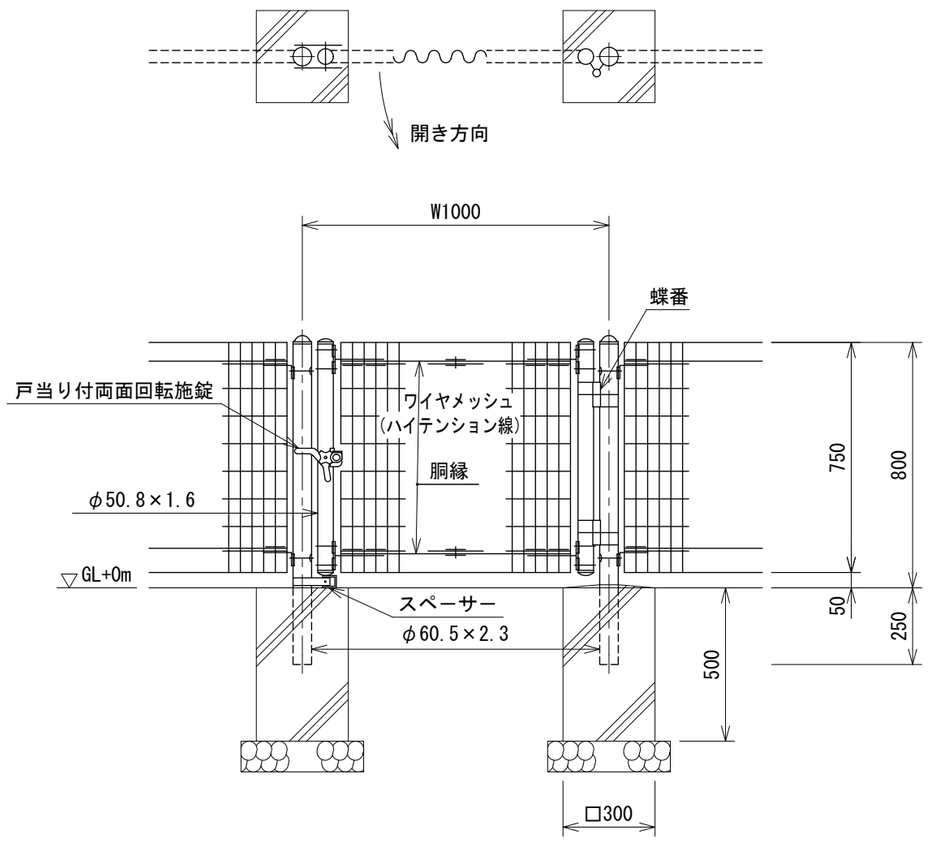

パネル斜視図
（　）内は芯線径を示す。

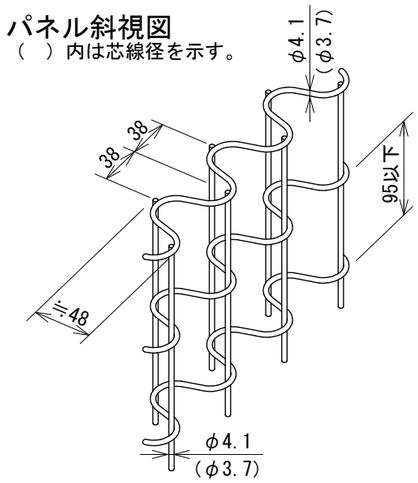

門柱・扉枠位置関係図

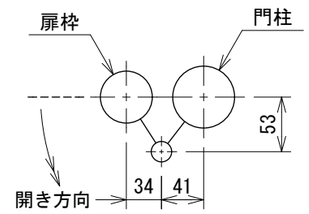

設計条件
　風 荷 重・・・昭和５７年改正の建築基準法・同施行令に基づく風圧力に依る。
　雪 荷 重・・・積雪深さ１．１ｍ以下（雪密度０．３ｔ／㎥）
　　荷重は沈降圧のみとする。
　　尚、風荷重と雪荷重の組合わせは行わない。
　基礎条件・・・長期許容地耐力 ９８ｋＮ／㎡（１０ｔ／㎡）
　　凍土深さはないものとする。

備考
　１．外装について
　　・門　柱、枠　体
　　パネル取付金具類　・・・亜鉛・アルミ・マグネシウム合金めっきの上高耐候性樹脂粉体塗装
　　・ワイヤメッシュ
　　胴　縁　・・・亜鉛めっきの上高耐候性樹脂粉体塗装
　　・ボルト、ナット　・・・溶融亜鉛めっきの上防錆着色処理
　　・戸当り付両面回転施錠
　　スペーサー　・・・溶融亜鉛めっきのみ
　２．本図門扉は片側１８０°開きとする。

⚠ 注意
・施錠門柱の扉開き側に障害物（兼用フェンス、壁など）を有する場合には、両面回転施錠の戸当りが障害物と干渉するため、開き方向の変更が必要である。

２３０４０６５５１－１

2024.03