ＵＮ片開き門扉　Ｈ２０００－５０×Ｗ１２００
［シリンダー錠対応型］

S=1:30

（昭和５７年改正の建築基準法・同施行令に基づく風圧力　ＧＬ＋０ｍ　に依る）

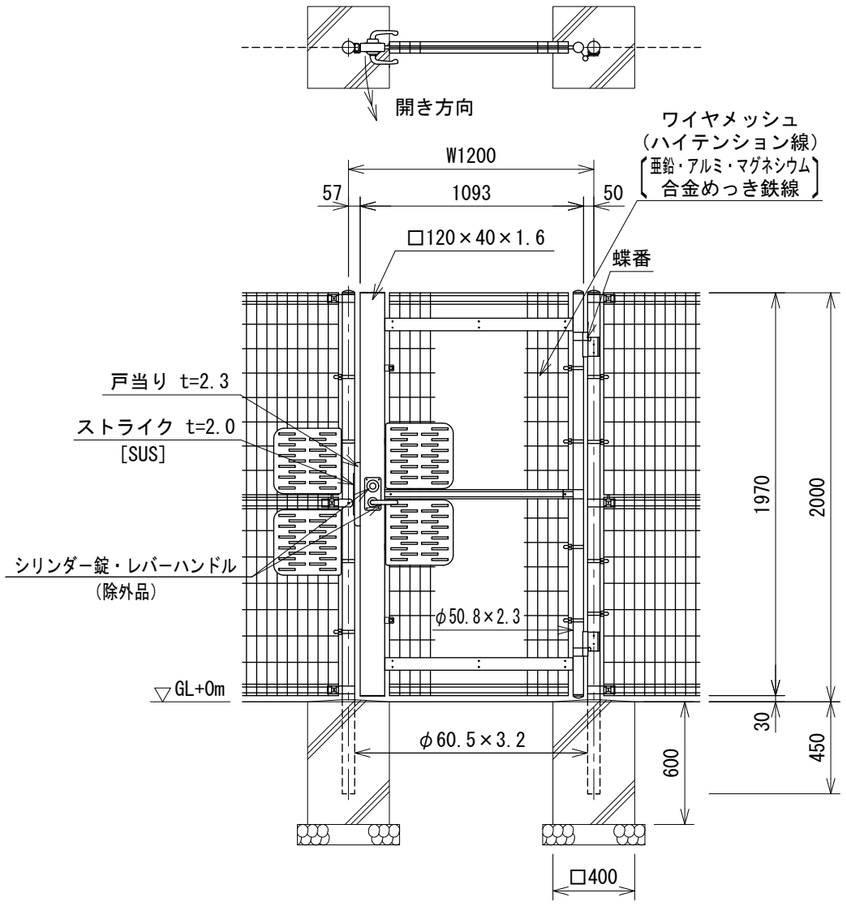

ワイヤメッシュ図

（　）内は芯径を示す。

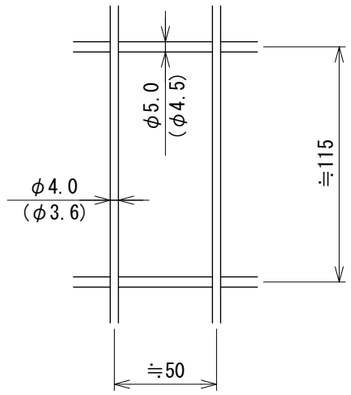

隙間防止プレート取付図

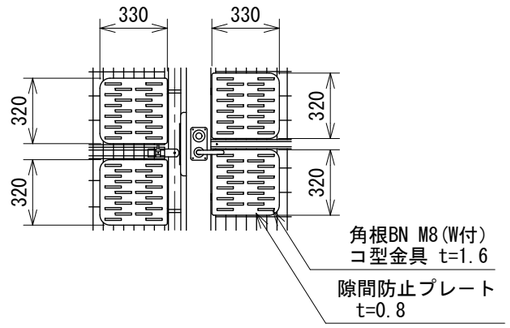

門柱・扉枠位置関係図

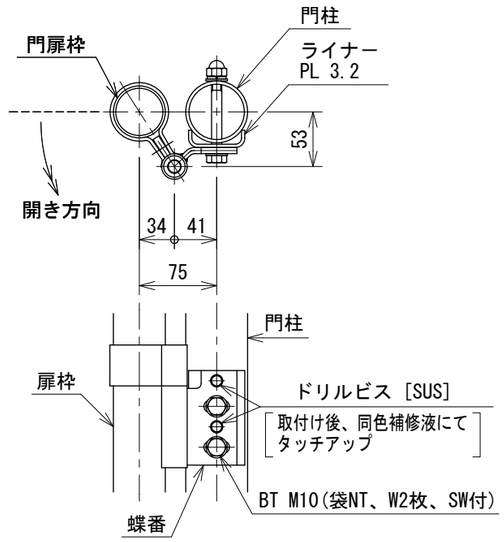

カバー金具及び戸当り取付図

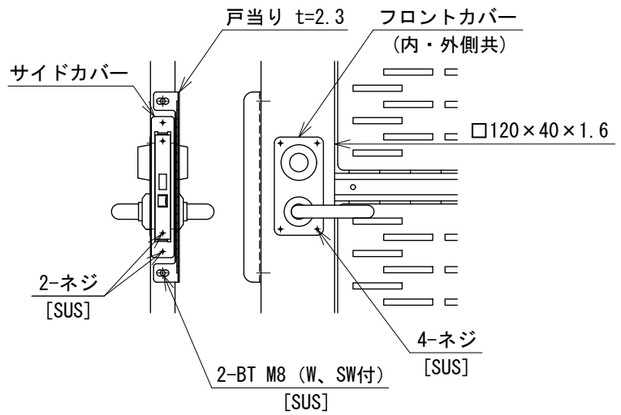

設計条件

設計荷重・・・昭和５７年改正の建築基準法・同施行令に基づく風圧力に依る。

基礎条件・・・長期許容地耐力　９８ｋＮ／㎡（１０ｔ／㎡）

備考

１．外装について（ＳＵＳ品を除く）

・門柱、枠体、戸当り 蝶番ライナープレート 隙間防止プレート フロントカバー サイドカバー ワイヤメッシュ	・・・	亜鉛・アルミ・マグネシウム合金めっきの上 高耐候性樹脂粉体塗装
・バ　ン　ド	・・・	亜鉛・アルミ合金めっきの上高耐候性樹脂粉体塗装
・蝶　番	・・・	溶融亜鉛めっきの上高耐候性樹脂粉体塗装
・Ｕ　型　金　具	・・・	亜鉛・アルミ・マグネシウム合金めっきの上 防錆着色処理
・コ　型　金　具 ボルト、ナット	・・・	溶融亜鉛めっきの上防錆着色処理とし一部の ボルト・ナットは溶融亜鉛めっきのみ

２．シリンダー錠、レバーハンドル、ストライク、戸当り、蝶番（門柱側）、フロントカバー、サイドカバー、隙間防止プレートは本門扉に現地にて取付けとする。

３．本図は片側１８０°開きとする。尚、有効開口幅は１ｍ確保可能である。

取付け可能シリンダー規格（バックセット６４mm）		扉　　厚
美和ロック	ＬＡ、ＬＡＴ、ＬＡＭ、ＬＡＬ、ＤＡ	３３mm以上～４２mm未満
ＧＯＡＬ	ＬＧ、ＬＨ、ＬＸ	３３mm以上～４３mm未満

⚠ 注意

１．非常用装置付は除く。

２．上記以外のシリンダー規格でも対応可能な場合があるので問い合わせのこと。

２３１４０６７７４

2024.03