ＵＮ両開き門扉　Ｈ１２００－５０×Ｗ５０００（直忍付）　S=1:30

（昭和５７年改正の建築基準法・同施行令に基づく風圧力　ＧＬ＋０ｍ　に依る）

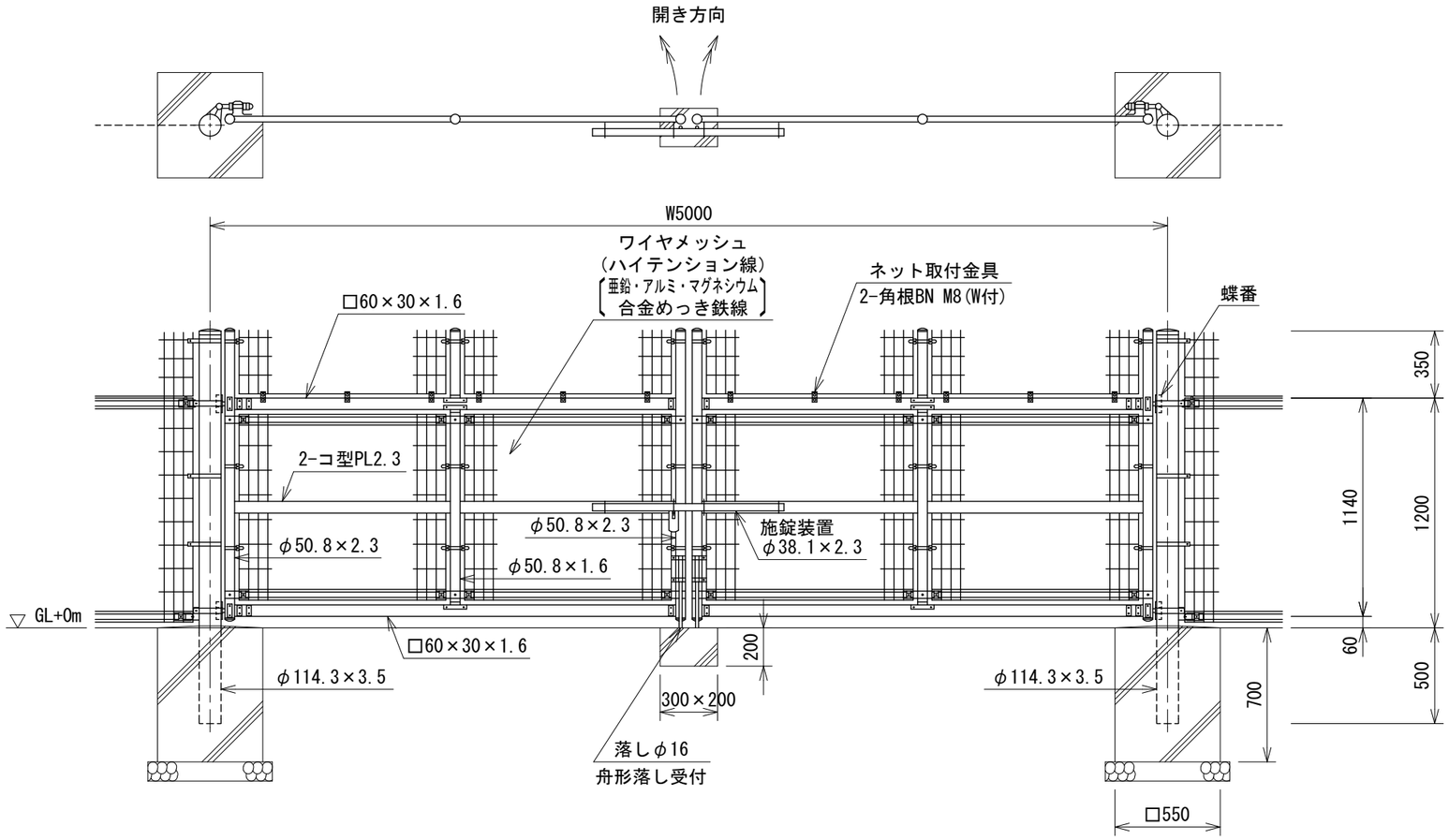

ワイヤメッシュ図

（　）内は芯径を示す。
［　］内は忍部を示す。

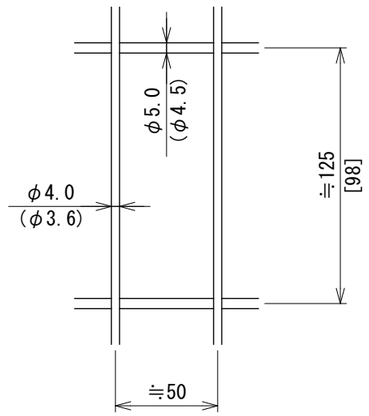

門柱・扉枠位置関係図

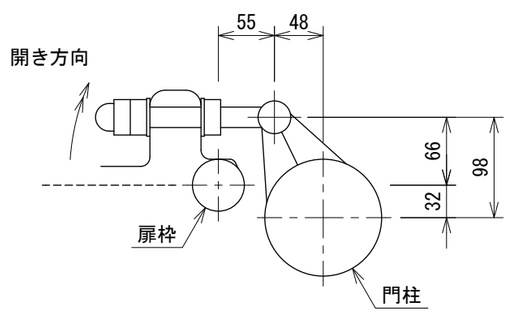

設計条件
　設計荷重・・・昭和５７年改正の建築基準法・同施行令に基づく風圧力に依る。
　基礎条件・・・長期許容地耐力　９８ｋＮ／㎡（１０ｔ／㎡）

備考
１．外装について
　・門　　柱
　　ネット取付金具　・・・溶融亜鉛めっきの上高耐候性樹脂粉体塗装
　・枠　体、ジョイント
　　押え金具
　　ワイヤメッシュ　・・・亜鉛・アルミ・マグネシウム合金めっきの上高耐候性樹脂粉体塗装
　・バ　ン　ド　・・・亜鉛・アルミ合金めっきの上高耐候性樹脂粉体塗装
　・Ｕ　型　金　具　・・・亜鉛・アルミ・マグネシウム合金めっきの上防錆着色処理
　・ボルト、ナット　・・・溶融亜鉛めっきの上防錆着色処理とし一部のボルト・ナットは溶融亜鉛めっきのみ
　・施錠装置、落し
　　ボルト式蝶番　・・・溶融亜鉛めっきのみ
２．本図門扉は施錠と反対側１８０°開き、施錠側落しとする。

２２１４０６５２２

2024.03