ＡＲ－Ｒ１８００－ＭＳ　S=1:30

（昭和５７年改正の建築基準法・同施行令に基づく風圧力 ＧＬ＋０ｍ に依る）

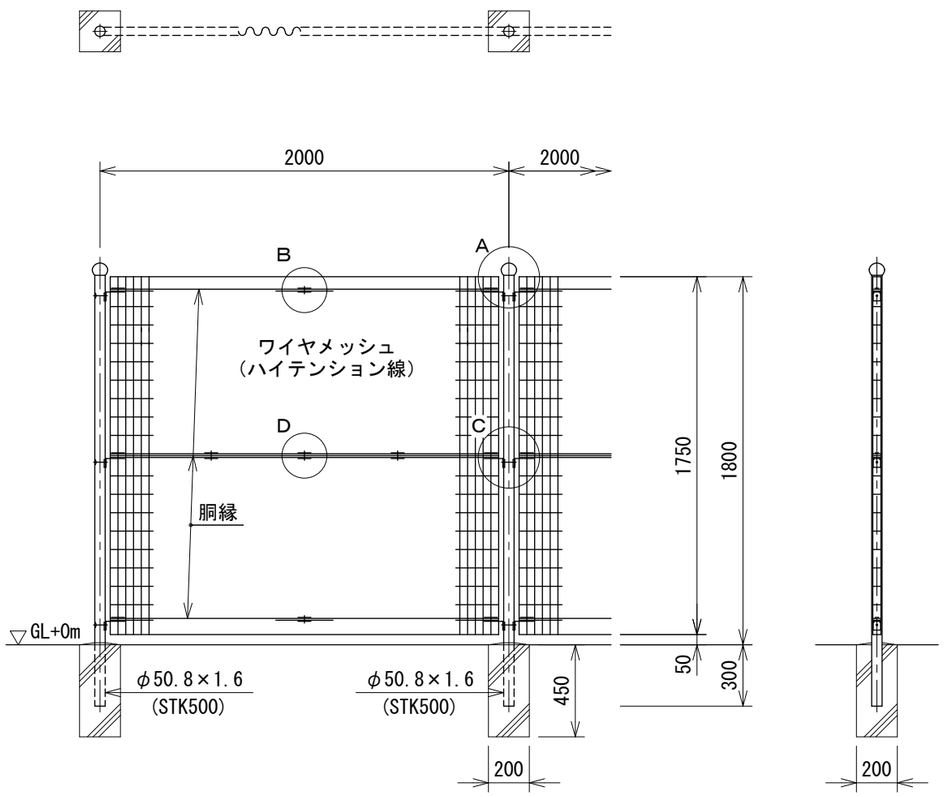

パネル斜視図

（　）内は芯線径を示す。

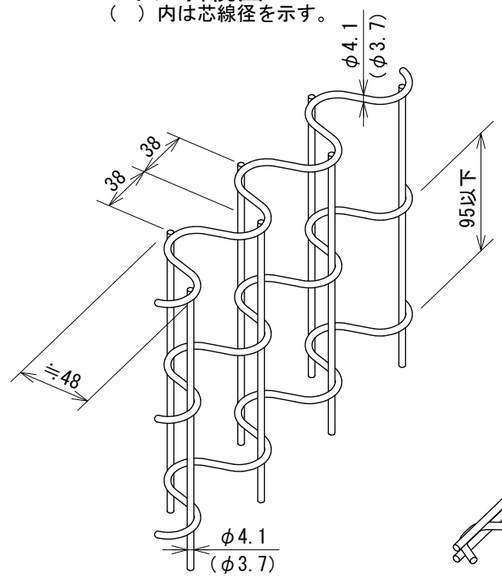

胴縁斜視図

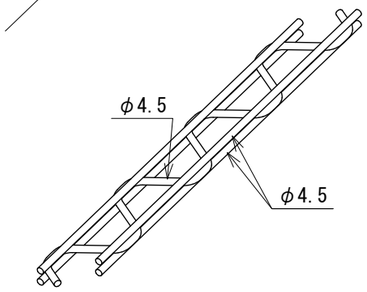

設計条件

設計荷重・・・昭和５７年改正の建築基準法・同施行令に基づく風圧力に依る。

基礎条件・・・長期許容地耐力　９８ｋＮ／㎡（１０ｔ／㎡）

備考

１．外装について

・主　　柱
　パネル取付金具類　・・・　亜鉛・アルミ・マグネシウム合金めっきの上高耐候性樹脂粉体塗装

・ワイヤメッシュ
　胴　　縁　・・・　亜鉛めっきの上高耐候性樹脂粉体塗装

・ボルト、ナット　・・・　溶融亜鉛めっきの上防錆着色処理

Ａ部取付図　S=1:5

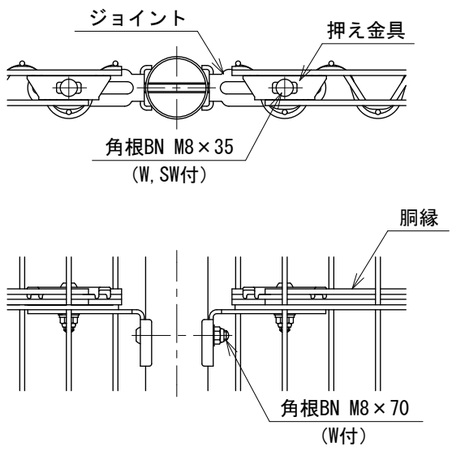

Ｂ部取付図　S=1:5

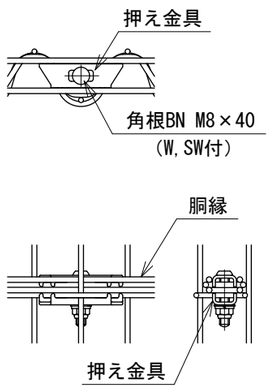

Ｃ部取付図　S=1:5

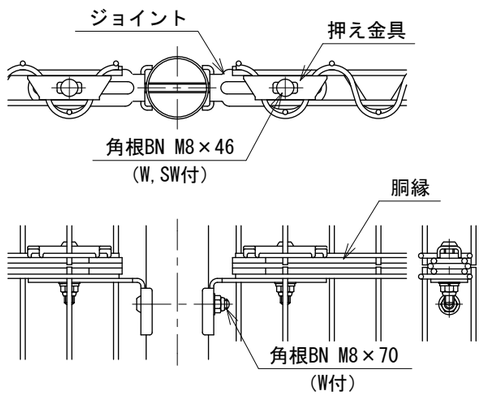

Ｄ部取付図　S=1:5

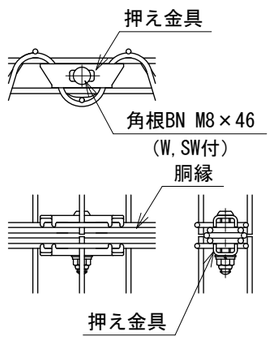

１５０４０００８５

2024.03